KWC ONO touch light PRO

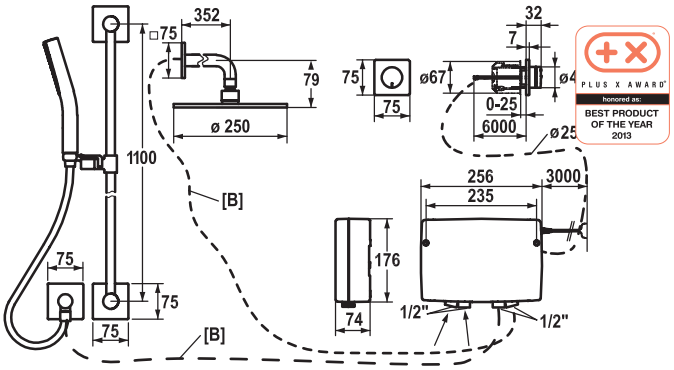

KWC-Nr.	Oberfläche
21.654.020.000	chromeline

L 1100, Netz UP, mit Brause und Schlauch, Fertigmontageset

Dusche
Thermostat Mischer

IntelligentControl - Elektronische Steuerung
- touch light PRO Technologie

- touch'n'flow 1-2-3
- 3 voreingestellte Temperaturen und Durchflussmengen
- Mikroprozessor-Steuerung
  - touch'n'flow 1: 12°C, 80% Durchfluss kann individuell verändert und gespeichert werden
  - touch'n'flow 2: 25°C, 80% Durchfluss kann individuell verändert und gespeichert werden
  - touch'n'flow 3: 38°C, 80% Durchfluss kann individuell verändert und gespeichert werden
  - Temperaturen über 40°C können auf Grund der EU-Richtlinien nicht gespeichert werden
  - mit Reinigungsmodus
  - Wasserlaufzeit - Sicherheitshinweis: automatisches Abschalten nach 45 Minuten
  - Umstellen zwischen zwei Abgängen möglich (Handbrause/ Kopfbrause)
  - Aufheben der 40°C Begrenzung möglich
  - bei Unterschreiten von 37°C wird die 40°C Begrenzung wieder aktiviert
  - Heisswasserdesinfektion (5 Minuten) einstellbar
  - auf Werkseinstellung zurücksetzen möglich
- touch light PRO Steuereinheit, wartungsfrei
  - moderne Mikroprozessor- und Antriebstechnik
  - bewährte Ventiltechnik
  - inkl. Montagematerial
  - vorbereitet für Anschluss an 1 Bedieneinheit kabelgebunden (Standard) , 1 Bedieneinheit wireless (optional)
- Anschlussgewinde ½"
  - [B] - Wasserführung von Steuereinheit zu Handbrause und Kopfbrause: bauseits
- Lieferumfang:
  - Steuereinheit und kabelgebundene Bedieneinheit / Kabellänge 6000 mm
  - Netzteil 100-240 V (ohne Stecker) / Betriebsspannung 15 V / Kabellänge 3000 mm
  - Kopfbrause
  - Schlauchanschluss design
  - KWC Duschgleitstange FIT "Das Original"
- Separat bestellen:
  - Unterputzdose für Bedieneinheit Z.636.183
- Separat bestellen (optional oder falls erforderlich):
  - KWC ONO touch light PRO Bedieneinheit wireless Z.536.351.000
  - Einbau- und Revisionskasten 39.000.510.931 Bypass für Druckprüfung und Spülvorgang Z.536.405
- Besuchen Sie www.kwc.ch für umfassende Planungs- und Installationsinformationen, sowie Angaben zur Bedienung oder kontaktieren Sie Ihre KWC Ansprechperson.

Brausenabgang: Auslaufmenge 19 l/min (3 bar)
Brausenabgang: Armaturengeräuschgruppe I